REPÈRE #

MODELE #

NOM #

SIS #

AIA #

Cuisson modulaire ECO700 800mm Electric Fry Top, Smooth Coated Steel Plate

373340 (N7IIKDAOMEA)	FryTop lisse
373322 (N7IIKIAOMEA)	* NOT TRANSLATED *

Description courte

Repère No.

FryTop lisse lisse 800mm chrome brossé

APPROBATION:

Caractéristiques principales

- Peut être installé sur un soubassement neutre ou sur un système pont ou une installation en suspendu.
- Le large trou de vidange sur la surface de cuisson permet l'évacuation du gras dans un grand récupérateur d'1,5 litre placé sous la surface de cuisson.
- Grand bac de récupération des graisses disponible comme accessoire optionnel, pouvant être installé sous l'élément supérieur, dans un soubassement neutre.
- Thermostat de sécurité et contrôle thermostatique.
- Dosseret haut en inox à l'arrière et sur les côtés de la surface de cuisson. Le dosseret se démonte facilement pour le nettoyage.
- Protection contre les projections d'eau IPX4
- Eléments de chauffage infrarouge montés sous la surface de cuisson
- Zone frontale de frémissements
- Plage de température de 120°C à 280°C
- Surface de cuisson en chrome brossé, très résistante aux rayures et facile de nettoyage
- Racloir pour plaque lisse en dotation
- Convient pour une installation sur un comptoir.

Construction

- Surface de cuisson entièrement lisse
- Surface de cuisson épaisseur 12mm, chrome brossé pour des résultats parfaits et une grande facilité d'utilisation
- Panneau extérieur en inox avec fini Scotch-Brite.
- Plan de travail en inox embouti d'une seule pièce, épaisseur 1,5 mm.
- Le modèle possède des bords à angle droit permettant un assemblage à joints lisses entre les éléments, éliminant ainsi les espaces et les pièges à salissure.

Accessoires inclus

- 1 X RACLEUR POUR PLAQUE LISSE PNC 164255

Accessoires en option

- RACLEUR POUR PLAQUE LISSE PNC 164255 ❑
- KIT DE JONCTION PNC 206086 ❑
- SUPPORT POUR SYSTEME PONT 800 MM PNC 206137 ❑
- SUPPORT POUR SYSTEME PONT 1000 MM PNC 206138 ❑
- SUPPORT POUR SYSTEME PONT 1200 MM PNC 206139 ❑
- SUPPORT POUR SYSTEME PONT 1400 MM PNC 206140 ❑
- SUPPORT POUR SYSTEME PONT 1600 MM PNC 206141 ❑
- MAIN COURANTE FRONTALE 800 MM PNC 206167 ❑
- DEPOSE ASSIETTES DE 800 MM (pour 373340) PNC 206186 ❑
- MAIN COURANTE FRONTALE 1200 MM PNC 206191 ❑
- MAIN COURANTE FRONTALE 1600 MM PNC 206192 ❑

- MAIN COURANTE CÔTE GAUCHE ET DROIT PNC 206240 ❑
- MITRE POUR ELEMENT 800 MM PNC 206304 ❑
- COUPLE DE CACHES LATERAUX H 250 MM - D=7 PNC 206320 ❑
- KIT RÉCIPIENT HUILE/MAT.GRASSE PR FRYTOP PNC 206346 ❑
- BASE SUPPORT PIEDS/ROUES 800MM PNC 206367 ❑
- FILET GRILLE CHEMINEE, 400MM-700/900 PNC 206400 ❑

La societe se reserve le droit de modifier les specifications techniques sans préavis.

Cuisson modulaire
ECO700 800mm Electric Fry Top, Smooth Coated Steel Plate

Avant

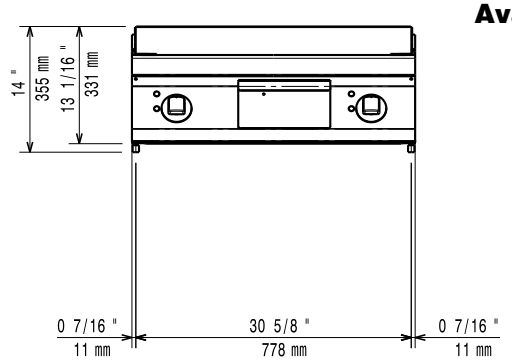

Côté

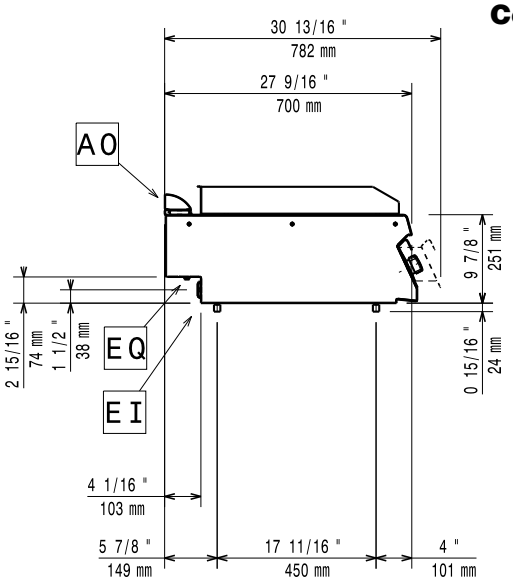

EI = Connexion électrique
EQ = Vis équipotentiel

Dessus

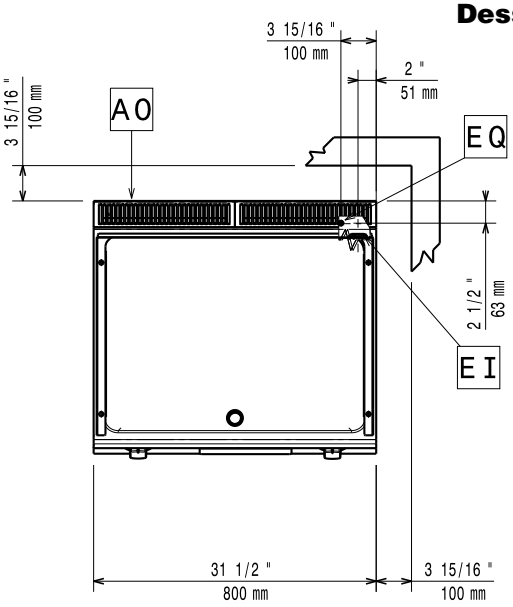

Électrique

Voltage :	
373340 (N7IIKDAOMEA)	400 V/3 ph/50/60 Hz
373322 (N7IIKIAOMEA)	230 V/3 ph/50/60 Hz
Puissance de raccordement	
373340 (N7IIKDAOMEA)	8.4 kW
373322 (N7IIKIAOMEA)	7.8 kW
Total Watts :	
373340 (N7IIKDAOMEA)	8.4 kW
373322 (N7IIKIAOMEA)	7.8 kW
Prédisposé pour :	
373340 (N7IIKDAOMEA)	380-400V 3~ 50/60Hz 7.6-8.4kW

Informations générales

Largeur surface cuisson :	730 mm
Profondeur surface cuisson :	540 mm
Température de fonctionnement MINI :	120 °C
Température de fonctionnement MAXI :	280 °C
Largeur extérieure	800 mm
Profondeur extérieure	
373340 (N7IIKDAOMEA)	700 mm
373322 (N7IIKIAOMEA)	730 mm
Hauteur extérieure	250 mm
Poids net :	70 kg
Poids brut :	
373340 (N7IIKDAOMEA)	72 kg
373322 (N7IIKIAOMEA)	84 kg
Hauteur brute :	540 mm
Largeur brute :	820 mm
Profondeur brute :	860 mm
Volume brut :	0.38 m³

If appliance is set up or next to or against temperature sensitive furniture or similar, a safety gap of approximately 150 mm should be maintained or some form of heat insulation fitted.

La societe se reserve le droit de modifier les specifications techniques sans préavis.